STOHA bulletin

www.stoha.nl

Zomereditie 2018

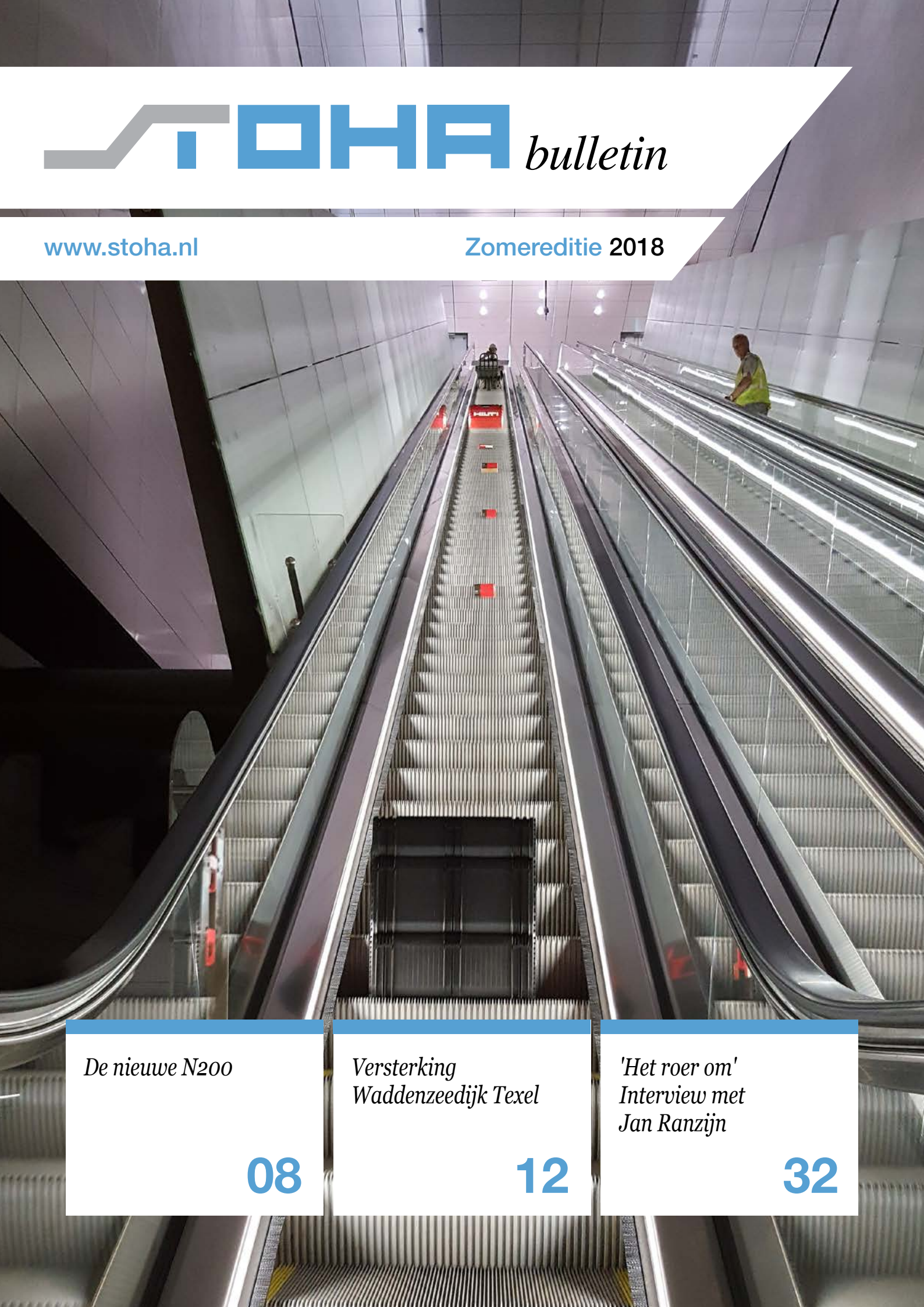

De nieuwe N200 08

Versterking Waddenzeedijk Texel 12

'Het roer om' Interview met Jan Ranzijn 32

PROMMENZ
vakkundig
engineering
ambitieus
mensgericht
directie & toezicht
landmeten
modellering
contractvorming
vergunningen
3D-ontwerp
civieltechnisch ontwerp
haalbaarheidsstudie
maatvoering
kwaliteitsbewust
advisering
management
ruimtelijke plannen
gebiedsontwikkeling
www.prommenz.nl | info@prommenz.nl | Harmenkaag 11 Schagen

MARKUS BV

Infra / Saneren / Slopen /
Waterbouw / Natuurbouw

Kwadrantweg 7 Amsterdam Tel. 020 - 587 40 00
www.markusbv.nl info@markusbv.nl

MARKUS BV

partner aan de basis

Van de **voorzitter**

Stefan Bakker aan het woord

Dik 29 graden boven nul. Dat geeft de buitenthermometer nu aan, maar ik zit hier binnen rustig te werken. Toch wel bizar. Nu zijn we ineens massaal een gebouw aan het koelen om het enigszins uit te kunnen houden. Terwijl een paar maanden geleden de verwarming op standje maximum stond. Gelukkig is de technologie zover dat we met één druk op de knop moeder natuur stiekem de baas kunnen zijn. Of denken te zijn.

Wat ik vooral bijzonder vind, is dat juist in dit soort vraagstukken de specialismen uit bouwkunde, civiele techniek, werktuigbouw, elektrotechniek en informatica tezamen bijna vanzelfsprekend leiden tot innovatie. Maar praten of spreken deze technici eigenlijk wel dezelfde taal?

Ik ben afgestudeerd in 2004. Ondertussen al 14 jaar geleden. In 14 jaar tijd is er veel gebeurd en toch hoor ik vaak; we doen het al jaren zo. Ja maar.. als iedere specialisme dat zegt, dan stokt niet alleen de innovatie, maar nemen indirect de faalkosten ook toe. Een simpel voorbeeld is dat de utilitaire aannemer het straatwerk van de civiele aannemer kapot rijdt. Of andersom. De civiele beperkt de utilitaire in haar bereikbaarheid. Twee simpele gevallen, omdat de planningen niet waren gedeeld.

Maar gelukkig gebeurt dit steeds minder. Nieuwe ontwikkelingen met BIM, LEAN-sessies, Bouwteam-middagen en VR-brillen creëren eerst een virtuele/theoretische bouwplaats, voordat überhaupt de eerste schop in de grond gaat. De jonge ingenieurs leggen de oude rotten in het vak met enthousiasme uit waar de kansen (en niet te vergeten; de bedreigingen!) liggen. Ineens is die net afgestudeerde toch weer het middelpunt in de organisatie en behoedt hij/zij het bedrijf op voorhand al voor een misstap. Hoe groot of hoe klein de impact ook zou zijn.

Stel dat die net afgestudeerde nou – naast een nieuwe kijk op techniek – ook een andere opleiding heeft dan de rest van jouw collega's. Hoeveel andere kansen en andere bedreigingen zou hij of zij zien in het oh zo vanzelfsprekende bouwproces? Ik zou zeggen probeer het eens uit. Vooral omdat in bepaalde sectoren het personeel schaars wordt en het aantal openstaande vacatures met de dag groeit. Een differentiatie in het toekomstige personeelsprofiel is ook te verwachten bij jouw opdrachtgevers en concurrenten. En wie spreekt straks nou welke taal met wie?

We zitten nu in de zomer van 2018 en ik hoop van harte dat het met iedereen goed gaat. Ook staan de vakanties weer voor de deur zodat menigeen mag gaan genieten van die welverdiende rust. Namens de STOHA wil ik daarom ook eenieder een hele fijne vakantieperiode toewensen en ik hoop jullie allemaal te mogen verwelkomen op de reünie dit najaar. Op pagina 40 van dit bulletin is hierover meer informatie te vinden.

Met vriendelijke groet,

Stefan Bakker
Voorzitter STOHA

Inhoud

03 ***Van de voorzitter*** *Stefan Bakker*

06 ***Van de redactie*** *Jan van Diepen en Arrien Borst*

08 ***De nieuwe*** *N200*

10 ***Van de penningmeester***

12 ***Versterking*** *Waddenzeedijk Texel*

21 ***Algemene Vordering Gegevensbescherming***

22 ***Trekbandbrug***

26 ***Docenten*** *gezocht!!!*

28 ***Civiele techniek*** *afstudeerprojecten 2018*

31 ***Infra*** *Bindt*

32 ***Het*** *roer om*

36 ***Burgerparticipatie*** *Den Helder*

38 ***Jong en oud*** *diner*

40 ***STOHA*** *reünie*

41 ***Website*** *gegevens*

42 ***Lijst met*** *jaarcommisarissen*

43 ***Colofon***

Jan van Diepen

Van de **redactie**

Voor u ligt weer het zomernummer van het magazine. Na de zeer goed bezochte jaarcommissarissen-vergadering zijn er goede afspraken gemaakt over het aanleveren van kopij. Iedereen zou zijn of haar best doen, en dat heeft resultaat gehad. We hebben een veelheid aan mooie artikelen die betrekking hebben op alle facetten van ons werk, carrière en ons leven. We hebben een uitgebreid artikel over de dijkverzwaring op Texel, de ombouw van de N200 tussen Halfweg en Amsterdam, burgerparticipatie, Infra Bindt van Gert Oerlemans en het roer om van Jan Ranzijn.

Ideeën, suggesties & hulp? Mail naar redactie@stoha.nl

Bert Kuipers heeft Inholland inmiddels verlaten en is met pensioen gegaan, en toch ook weer niet. Hij geeft nu les op het Horizoncollege. Gevolg is wel dat het toegezegde interview nog even uitblijft. Hij is wel toegetreden tot de redactie, hulp is altijd welkom natuurlijk.

'Het roer om' is de werktitel van dit nummer, een mooi thema hadden we bedacht en het interview van Jan Ranzijn is hier een voorbeeld van. Ook Jan is al een poosje bezig om het roer om te gooien; recentelijk een handje geholpen door zijn werkgever die ook vindt dat hij wat anders mag gaan doen. In goede harmonie trouwens gelukkig wel. In het winternummer interviewt het ene redactielid het andere om te horen hoe bij Jan het roer om gaat.

Er zijn vast meer verhalen rondom dit thema binnen de donateurs van de STOHA. Intussen zijn de eerste pensionado's opgestaan binnen de STOHA, treden er nog steeds verse ingenieurs aan en wordt er nog steeds aan Nederland en de wijde wereld gebouwd, geschaafd en beheerd.

In analogie daarmee zijn we de firma Dekker uit Warmenhuizen zeer erkentelijk met de aangeboden foto's van de op 21 juli geopende Noord Zuid lijn. Bijna elk adviesbureau in Nederland of aannemer uit de regio heeft hier op de een of andere manier aan meegewerkt. Voor het winternummer zouden we dan ook groot uit willen pakken met een artikel over de Noord Zuidlijn. Geschiedenis, bouw, ontwerp, tegenslagen en oplossingen. Wie van de donateurs is betrokken geweest en wil een bijdrage leveren? Wij zijn bereid om de laptop open te klappen en jullie te helpen bij het schrijven van het stuk. Kom met foto's of anekdotes of dat je gewoon hebt meegewerkt en welke rol je daarbij had. We dagen jullie uit. Nu klappen wij onze laptop een tijdje dicht voor de zomer en wensen jullie veel leesplezier en een fijne zomer.

Jan van Diepen en **Arrien Borst**

Arrien Borst

De nieuwe N200

In oktober starten de werkzaamheden aan "De nieuwe N200". De weg tussen Halfweg en Amsterdam wordt grootschalig aangepakt en krijgt een nieuwe uitstraling. Op het eerste gezicht een gewone autoweg waar groot onderhoud aan gepleegd wordt; wat is daar bijzonder aan zou je zeggen. In dit artikel neemt Alexander de Baar, afstudeerjaar 1995 en omgevingsmanager bij Rijkswaterstaat jullie mee in een bijzonder samenwerkingsproject.

Het gebied rond de N200 is al sinds eeuwen een belangrijk onderdeel van de Nederlandse infrastructuur. De weg ontstond met de aanleg van de trekvaart tussen Amsterdam en Haarlem in 1632. Er werd ook een jaagpad aangelegd die in 1767 als eerste weg in Nederland met klinkers werd bestraat. Daarna volgde het tracé van de eerste spoorlijn in 1839 aan de noordzijde van de trekvaart. En in 1853 werd de eerste drinkwatertransportleiding van Nederland naast de weg aangelegd om de Amsterdammers van schoon drinkwater uit de duinen te voorzien. De vraag naar mobiliteit steeg verder en begin 20e eeuw werd de tramlijn van Amsterdam naar Haarlem, waarover de "blauwe tram" reed, langs de weg aangelegd. Nadat deze lijn eind jaren 50 werd opgeheven werd de weg verder verbreed.

Het vervangen van de drinkwatertransportleidingen, die nog steeds gebruikt worden zijn de aanleiding voor een bijzonder project.

Lange aanloop

De drinkwatertransportleidingen zijn in beheer bij Waternet, het waterketenbedrijf van gemeente Amsterdam en Waterschap Amstel Gooi en Vecht. Na de aanleg van de eerste leiding in 1853 zijn er nog 2 leidingen naast gelegd, de laatste in 1917. Een derde van de Amsterdammers wordt via deze leidingen van drinkwater voorzien. De weg is in de loop van de jaren verbreed waardoor de drinkwatertransportleidingen inmiddels onder de autoweg liggen. Onhandig, want bij een storing aan de leiding moet de hele weg afgesloten worden.

Samenwerking
In 2011 is vanuit Waternet contact gezocht met Rijkswaterstaat als beheerder van de N200. Naast de vervanging van de drinkwatertransportleidingen ligt de N200 op een regionale waterkering die vanwege inklinking van de grond moet worden opgehoogd. Het wegdek en de inrichting van de N200 was ook toe aan groot onderhoud; het begin van een samenwerking. De eerste gezamenlijke voorbereidingstappen werden genomen.

Er werd onderzocht wat de beste manier is om de functies van de dijk, de weg en de drinkwatertransportleidingen in de beschikbare ruimte in te passen. Uitkomst: de weg ophogen en de drinkwaterleidingen verplaatsen naar het naastliggende fietspad. Eind 2015 werd gestart met de voorbereiding.

Uitbreidende scope
Kort na de start van de voorbereiding werd duidelijk dat er nog verschillende 'mee-koppel-kansen' waren. De gemeente Amsterdam transformeert Sloterdijk van een kantorenlocatie naar een gemengde woon/werk wijk en heeft hierover afspraken met het Rijk gemaakt. Voor de bouw van woningen is een verlaging van de snelheid nodig met een bijpassende inrichting van de weg. De wens is een groene entree voor de stad te creëren met oversteekplaatsen voor fietsers en voetgangers. Rijkswaterstaat voegt de vervanging van de Boezembruggen, een duiker in Halfweg en een ecopassage toe aan de scope en tijdens gesprekken met de gemeente Haarlemmerliede en Spaarnwoude hierover werd duidelijk dat de gemeente de openbare ruimte wil herinrichten. In gezamenlijke ontwerpsessies werden voor de stedelijke weg en de herinrichting van Halfweg beeldkwaliteitsplannen gemaakt.

Aanbesteding
Na een voorbereidingsperiode waarin planvorming en contractvoorbereiding parallel werden uitgevoerd, is in het najaar van 2017 gestart met de aanbesteding. We kozen voor een Design en Construct contract met als "specials" de drinkwatertransportleidingen die tot DO-niveau zijn uitgewerkt en twee beeldkwaliteitsplannen waarin de vormgeving van de buitenruimte in Halfweg en het deel stedelijke weg in Amsterdam is bepaald. De aanbesteding werd gedaan met concurrentie gerichte dialoog. Na een voorselectie zijn gedurende de inschrijffase verschillende dialooggesprekken met de gegadigden gehouden om zo tot een kwalitatief goede inschrijving te komen.

Uitvoering
De aanbesteding is gewonnen door de combinatie EéN200 bestaande uit KWS en Van Hattum en Blankevoort. De eerste fase van de werkzaamheden bestaat uit het aanleggen van de nieuwe drinkwatertransportleidingen en de voorbelasting van de waterkering. Hiervoor wordt een verkeersfasering met een 2-0 systeem gebruikt. Zodra de eerste van de twee nieuwe drinkwatertransportleidingen van 800mm is aangesloten, start de reconstructie van de weg. Vanwege de kwetsbaarheid van de oude leidingen mag niet eerder met zwaar materieel boven de leidingen gewerkt worden. Eind 2019 zijn alle rijstroken weer beschikbaar en begin 2020 zijn de werkzaamheden afgerond.

Unieke samenwerking
Dat de vier partners in het project "de Nieuwe N200" samenwerken lijkt vanzelfsprekend omdat het betere plannen, kortere uitvoering en lagere kosten oplevert maar is ook bijzonder. Met Waternet als penvoerder namens de opdrachtgevers wordt nauw samengewerkt in planuitwerking en realisatiefase tot aan de overdracht naar de beheerders. Een mooi voorproefje voor de nieuwe omgevingswet die op stapel staat. En een mooie uitdaging voor mij als omgevingsmanager om in deze complexe omgeving dit project te realiseren, te zorgen dat de hinder beperkt blijft en een goed resultaat voor de gebruikers opleveren.

Wil je meer weten over het project?
www.denieuweN200.nl of volg ons op facebook via www.facebook.nl/denieuweN200 ■

Van de **Penningmeester**

Begin dit jaar heb ik het penningmeesterschap van onze mooie stichting overgenomen van Piet Warnaar. Daarom deze introductie.

Wie ben ik?
In 1996 ben ik afgestudeerd aan de HTS Alkmaar, er stond nog lang geen InHolland op de gevel. Ik ben afgestudeerd op de aanleg van het luchtpersriool, een alternatief voor drukriolering, en op een saneringsvariant van een voormalige gasfabriek in Zaandam. Mijn afstudeerbegeleider, Pieter Hoogcarspel, werkte bij Antea en was zo handig mij daar in te lijven. Daar heb ik een boel geleerd en gedaan en na een paar jaar ben ik naar DHV overgestapt. Via DHV rolde ik de detacheringswereld in en in die wereld zit ik nog steeds. Ik ZZP nu als teamleider of projectmanager voor gemeenten en dat bevalt prima.

Stoha
De waarde van het Stoha netwerk had ik aan het begin van mijn carrière nog niet zo in de gaten. Dat duurde even. Inmiddels is dat goed gekomen: ik zie allerlei interessante lijntjes die het mensen uit het netwerk makkelijker maken om inhoudelijke vraagstukken te delen. Ook zijn die lijntjes soms een mooie ‘kruiwagen’. Ik zocht op een gegeven moment naar een mogelijkheid om wat voor het netwerk te kunnen betekenen. Precies op dat moment kwam de vraag naar een nieuwe penningmeester. Dat is een rol die mij ligt, daarom heb ik mij daarvoor gemeld.

Tot nu toe heb ik veel tijd moeten steken in het aanpassen van de tekenbevoegdheid. Ter illustratie: bij het lokale kantoor van de Stoha-huisbankier in mijn woonplaats word ik inmiddels herkend. Maar het is gelukt, de penningmeesterswijziging is nu ook bij de bank bekend.

Ga je nou dingen rigoureus anders dan doen dan je voorganger? Niet echt. Piet had de bedrijfsvoering erg goed op orde, aan mij de eer dat niveau te vast te houden en waar mogelijk nog te verbeteren. Wat mij opvalt is dat ons spaarvarken behoorlijk wat vet op de botten heeft. Dat klinkt leuk, maar betekent eigenlijk dat we minder in ons netwerk hebben geïnvesteerd dan we hadden kunnen doen. Ik zie het als doel om dat tij te keren. Van de manier waarop heb ik nog geen idee. Ideeën zijn welkom!

Martijn van Oort
penningmeester@stoha.nl
martijn@martijnvanoort.nl

Uw bedrijfsterrein

Ondernemen

Dat is goed inschatten wat u zelf kunt doen en waarvoor u beter een specialist kunt inschakelen. Dat geldt zeker voor ontwerp, aanleg en onderhoud van uw bedrijfsterrein. U bent erbij gebaat dat uw bedrijfsproces gewoon door kan gaan en dat uw terrein voldoet aan de geldende eisen. Wij zorgen voor een gepaste oplossing.

Uw bedrijfsproces staat centraal

De uitvoering van de werkzaamheden stemmen wij af op uw bedrijfsproces. Om de overlast voor uw bedrijf tot een minimum te beperken, kunnen wij de werkzaamheden, indien u dat prefereert, buiten de normale werkuren uitvoeren. De productie hoeft dus niet of nauwelijks stil te liggen als wij uw bedrijfsterrein reconstrueren.

KWS

een VolkerWessels onderneming

KWS Infra vestiging Amsterdam-Heerhugowaard
W.M. Dudokweg 19
1703 DA Heerhugowaard
072-571 9744
Heerhugowaard@kws.nl
@KWSInfraAmsHhw

Cogo Data Collection

Inspecteren, inventariseren en monitoren op elke tablet of telefoon,
realtime verwerken in uw eigen GIS systeem

Vindplaatsen
Daken
Straatmeubilair
Straatmeubilair
Sonderingen
Asbest
Bijenkolonies
Vogelspotter
Weginspecties
Broedplaatsen
Reclame
Paaltjes
Verkeersborden
Onderhoud
POI
Zonnepanelen
Longitude
Bomen
Brandkranen
Bruggen
Speelplekken
Laadpunten
Botulisme
Duikers
Latitude
Abri
Inspecties
Muskusratvallen
Afvalcontainers

GIS, BIM, APPS

baasgeo.com

Versterking Waddenzeedijk Texel

Projectnaam: Versterking Waddenzeedijk Texel
Opdrachtgever: Hoogheemraadschap Hollands Noorderkwartier
Opdrachtnemer: Combinatie Tessel

'Combinatie Tessel' bestaande uit Boskalis en KWS is gezamenlijk met Hoogheemraadschap Hollands Noorderkwartier in juni 2016 gestart met het project 'Versterking Waddenzeedijk Texel'. Het project omvat het ontwerp en de realisatie van de versterking van 14 kilometer Waddenzeedijk. Het projectgebied strekt zich uit tussen de polder Wassenaar in het noorden en het Horntje in het zuiden en is opgedeeld in 9 secties. Naast het versterken van de Waddenzeedijk worden door de 'Civiele Combinatie' bestaande uit Boskalis, Friso Civiel en Van Hattum en Blankenvoort drie verouderde gemalen vervangen. Dit zijn de gemalen bij de Schans, Eijerland en Dijkmanshuizen.

samen voor sterk
COMBINATIE TESSEL

Hoogste kwaliteit won aanbesteding
Ruim twee jaar geleden startte de Combinatie Tessel samen met de Civiele Combinatie Tessel met de aanbesteding voor de dijkversterking op Texel. Deze UAV-GC aanbesteding begon met een selectie van vijf naar drie aannemers door middel van een plan visie en aanpak. Hierin moesten partijen laten zien dat zij in korte tijd konden doorgronden waar de grootste risico's van het project lagen en aantonen dat zij de systematiek voor het ontwerpen van een veilige dijk in de vingers hadden. Na die fase winnend afgerond te hebben volgden enkele dialoogrondes, waarin de opzet van onze aanpak op de vier 'kritische succesfactoren' en het basisontwerp van de gemalen besproken zijn met de opdrachtgever. Bij inschrijving hebben we een integraal plan ingediend, waarbij het dijkontwerp, de planning, het omgevingsmanagement (met name hinderbeperking)en de risicobeheersing een geheel vormden. Niet de laagste prijs, maar de hoogste kwaliteit won de aanbesteding.

Hoe versterken die dijken?
Bij extreme weersituaties zijn de huidige dijken niet meer stabiel, en de bekleding aan de buitenkant niet sterk genoeg. Versterking gebeurt op een aantal punten. Verzwaren van de kreukelberm door aanbrengen breuksteen. Vervangen van het bestaande basalt zetwerk voor nieuwe

betonzuilen, waarbij de bestaande basaltzuilen weer worden toegepast in de kreukelbermen als breuksteen. Vervangen van de klei op het buitentalud voor Open Steen Asfalt (OSA) waarna het asfalt weer wordt afgedekt met leeflaag en ingezaaid voor een groene uitstraling. Het aanbrengen van klei in de kruin en binnentalud, mede als het aanbrengen van meer dan 2km aan damwanden. Daarnaast wordt op verschillende locaties het bestaande waterbouwasfalt vervangen. Na de versterking is de Texelse dijk voor de komende jaren bestand tegen een superstorm: een combinatie van hoog water en harde wind, die gemiddeld eens in de 4000 jaar voorkomt.

Gemaal de Schans is één van de drie gemalen. Dit gemaal is vervangen in 2017, op dit moment zijn de gemalen Eijerland en Dijkmanshuizen in uitvoering.

Rekening houden met veel factoren
Bij dit project zijn veel factoren van belang. Zo mag er niet aan de dijk gebouwd worden in het stormseizoen van half oktober tot half april, moet er rekening gehouden worden met de Flora & Fauna zoals vogels en zeehonden én mag er in Oudeschild in de maanden juli en augustus beperkt gewerkt worden vanwege de grote aantallen toeristen. Dat zorgt ervoor dat voornamelijk de werkzaamheden bij Oudeschild een uitdaging zijn. De complexe damwandconstructies, krappe tijd, gecombineerd met de beperkte bouwplaatsruimte en vele omwonenden en toeristen maakt dit gedeelte van het project één van de grootste uitdagingen van het werk.

Omgevingsmanagement
Om de betrokkenheid van de bewoners te vergroten is in de voorbereidingsfase een klankbordgroep opgezet door opdrachtgever HHNK (Hoogheemraadschap Hollands Noorderkwartier). Om interactie met de omgeving te bevorderen hebben we er voor gekozen om de gehele projectorganisatie naar Texel te verplaatsen zodat we zichtbaar en benaderbaar zijn. Om de communicatie te versoepelen en de integraliteit te kunnen blijven waarborgen zijn beide combinaties verenigt in 1 kernteam, zowel intern als naar de buitenwereld. Dat is duidelijk voor opdrachtgever, collega's en omwonenden.

Wie ben ik:
Bas Davidson, 28 jaar, woonachtig in Santpoort.

Na het afronden van mijn MBO opleiding grond-weg en waterbouw ben ik naar de Hogeschool Alkmaar gegaan, opleiding Civiele Techniek. In 2014 ben ik afgestudeerd aan de opleiding Civiele Techniek. Al tijdens mijn MBO opleiding grond-, weg en waterbouw ben ik verbonden met KWS Infra. Na verschillende stages ben ik direct na mijn afstuderen bij KWS Infra bv als uitvoerder gaan werken, vestiging Amsterdam-Heerhugowaard.

Wat zijn je taken op dit werk:
Sinds mei 2016 ben ik betrokken bij het project en werkzaam op Texel. Gestart als uitvoerder met de voorbereiding en in 2017 realisatie van sectie 7c midden in het haven van Oudeschild. Op dit moment ben ik als Hoofduitvoerder verantwoordelijk voor meerdere secties met een team van uitvoerders en werkvoorbereiders. Gezamenlijk met de team bereiden we in het gesloten seizoen de werken voor om op start open seizoen 15 april goed voorbereid van start te kunnen gaan met de realisatie. Het is echt een logistiek werk, per sectie zijn de uitvoerder en werkvoorbereider verantwoordelijk voor de dagelijkse aansturing, gezamenlijk met mijn collega-Hoofduitvoerder houden wij het overzicht. Bijvoorbeeld een groot verschil met werken aan de vaste wal is dat al onze materialen per schip worden aangevoerd. Dit is een strakke losplanning waar bijna niet meer in geschoven kan worden. Daarom is planning en integrale afstemmen heel belangrijk.

Wat vindt je nou echt leuk aan dit werk:
Toen ik werd benaderd of ik naar Texel wilden was ik meteen enthousiast. Zo'n gaaf project op een prachtige locatie als Texel. De omgeving, natuur, complexiteit en diversiteit bij het werken aan de dijkversterking maakt me TROTS. Het echt als een TEAM aanpakken van de verschillende secties maakt dat we op een veilige en beheerste manier heel veel werk verzetten.

Maak de zin af:
Werken op Texel is een unieke kans en een hele mooie ervaring, waarbij we als team binnen de verschillende sectie voorbereiden, realiseren en opleveren. Dit door een goede samenwerking tussen opdrachtgever en opdrachtnemer. Of je nu werkzaam bent bij KWS of Boskalis, op Texel zijn we één en dat is Combinatie Tessel.

Wij zijn van mening dat dit de enige manier is om de belofte van integraliteit gestand te doen en het werk succesvol te kunnen realiseren.

Texel is een druk bezocht toeristen eiland, door dat het werken aan de dijk enkel in het open seizoen mag betekend dit dat de werkzaamheden samenvallen met de drukste tijd van het jaar op het eiland. Omgeving speelt een belangrijke rol in de voorbereiding en uitvoering van de verschillende secties. Hierdoor worden in de winterperiode de depots met materialen gevuld en worden verkeersregelaars ingezet om het bouwverkeer en de toeristen veilig te begeleiden.

Wie ben ik:
Ik ben Rick Fijnheer, 25 jaar en afgestudeerd in het jaar 2014. Tevens ben ik jaarcommissaris van het afstudeerjaar 2014. Nadat ik was afgestudeerd ben ik gaan werken bij KWS Infra bv in de vestiging Amsterdam-Heerhugowaard. Hier ben ik in september 2014 begonnen. Ik ben sinds mei 2016 werkzaam bij de Combinatie Tessel op het project de Waddenzeedijk Versterking Texel.

Wat zijn je taken op dit werk:
Bij de Combinatie Tessel ben ik begonnen als werkvoorbereider. Hierbij hield ik mijn voornamelijk bezig met werkplannen, keuringsplannen en het op/afleveren. Verder assisteerde ik de uitvoering met het uitvoeren van keuringen.

Op dit moment zit ik zelf in de uitvoering en ben ik verantwoordelijk voor de realisatie van een gedeelte van de Waddenzeedijk. De grootste uitdaging van de uitvoering zit in de logistiek. Dit omdat de aanvoer van materiaal grotendeels per schip wordt uitgevoerd. Verder is het verifiëren van de eisen (uitvoeren van keuringen) erg belangrijk om het op/afleveren voorspoedig te laten verlopen.

Wat vindt je nou echt leuk aan dit werk:
Het project heeft een aantal mooie en leerzame aspecten. Het is voor mijn de eerste keer dat ik aan een waterbouw project mag werken en met deze contract vorm. Hierdoor kan ik veel nieuwe kennis en ervaring op doen. Ook de verschillende functies die ik binnen de Combinatie Tessel heb uitgevoerd is erg leerzaam. Verder is Texel een mooi eiland met veel natuur, een mooie omgeving en een prima werkplek.

Maak de zin af:
Werken aan een dijkversterking op Texel is een mooie en leerzame ervaring. Met name om het project vanaf de werkvoorbereiding tot en met de uitvoering en het op/afleveren mee te mogen maken. Tevens zitten wij op Texel met een leuk team en is het een interessant project om aan te werken.

Wie ben ik:
Ruud Joosten, in 1979 afgestudeerd in de specialisatie verkeerkunde. Bij mijn werkgever Hoogheemraadschap Hollands Noorderkwartier heb ik daar als adviseur waterveiligheid vervolgens niets meer mee gedaan en heb mij volledig gestort op de waterkeringen, nu al 37 jaar.

Wat zijn je taken op dit werk:
die zijn al lang geleden gestart, met de toetsing van de waterveiligheid op alle aspecten in de periode 2000-2006 waar ik verantwoordelijk voor was. Daarna het opvoeren van het werk op het Rijks Hoogwaterbeschermingsprogramma, ook wel HWBP2 genoemd. Vervolgens de aanbesteding en inhoudelijke begeleiding van de ingenieursdiensten (aan Witteveen en Bos) die voor het tot stand komen van het voorontwerp, het projectplan, het MER en de subsidieraming nodig waren. Daarna was ik betrokken bij de opstelling van het programma van eisen en de aanbesteding van het werk; dat werd de Combinatie Texel.

En nu tijdens de uitvoering geef ik zo nu en dan nog advies over de waterveiligheid, de beheerbaarheid en de onderhoudbaarheid van uitvoeringsdetails. De waterkering moet immers ook tijdens het werk veilig blijven: "de winkel blijft open tijdens de verbouwing". En na oplevering zal het hoogheemraadschap de versterkte dijk ook weer in al zijn details en tegen beperkte kosten moeten kunnen beheren en onderhouden.

Maak de zin af:
Het werken aan de dijk op Texel, maar dat geldt uiteindelijk voor het werk aan iedere waterkering, is van evident belang voor de waterveiligheid van alle inwoners van ons werkgebied. Dat is een grote verantwoordelijkheid, en het geeft mij veel voldoening om iets wezenlijks daaraan te kunnen bijdragen.

Langs het gele tracé is goede afstemming met de pachters en perceel eigenaren heel belangrijk. Elke sectie heeft zo'n zijn uitdagingen op het gebied van omgeving. Van niet gesprongen expolieven onderzoek tot verleggen kabels en leidingen. Maar ook alle evenementen die Texel kent toch door te laten gaan als dit binnen onze werkterrein valt. De werkzaamheden in Oudeschild is daar een goed voorbeeld van. Hier kwam alles samen maar door te werken middels de LEAN methode met alle disciplines en goede afstemming met de stakeholder in de haven van Oudeschild. Is deze sectie veilig en conform planning afgerond.

Ecologie
Het project ligt aan een door Natura 2000 beschermd gebied. Dit zorgt soms voor interessante uitdagingen. Denk bijvoorbeeld aan zeehonden, vissen en vogels waar gedurende verschillende seizoenen rekening mee gehouden moet worden in verband met de verstoring, welke slechts op verschillende dijksecties, gelijktijdig is toegestaan. De "mitigatiepuzzel" zoals deze wordt genoemd maakt het werken in een al korte periode van open seizoen nog complexer.

Wie ben ik:
Bart van Rijn, in 2004 afgestudeerd in Alkmaar met waterbouw als specialisatie. Vanuit mijn interesse in zee en golven heb ik verder gestudeerd aan de TU Delft, nu met kustwaterbouw als specialisatie. Ik werk voor Boskalis aan kust- en dijkversterkingsprojecten.

Wat zijn je taken op dit werk:
Ik werk als disciplineleider kust- en oeverwerken aan de dijkversterking op Texel. Dat betekent dat ik het waterbouwkundige ontwerp, werkvoorbereiding en realisatie voor de dijkversterking op elkaar afstem. Momenteel coördineer ik de versterking van de eeuwenoude havendammen bij Oudeschild, als onderdeel van de versterkingsopgave op Texel. Deze 1,5 km lange havendammen worden versterkt om onder maatgevende stormcondities als golfbreker te fungeren.

Wat vindt je nou echt leuk aan dit werk:
Het mooie aan dit werk is dat theoretische kennis direct wordt vertaald naar een praktische toepassing. Voor die vertaling werken we samen met mensen vanuit verschillende disciplines en achtergronden, zoals waterbouwers, geotechnici, contract- en omgevingsmanagers. Vanuit mijn achtergrond als kustwaterbouwer is het geweldig om een praktische en zinvolle bijdrage te leveren aan de waterveiligheid van Texel.

Maak de zin af:
Werken op Texel is inspirerend: de dagelijkse veranderingen in wind, golven op het wad en op de dijk, eb en vloed houden je scherp en maken het werk uitdagend.

Logistieke uitdagingen
Combinatie Tessel maakt tijdens dit project gebruik van een eigen veerdienst naar Texel. Op de Waddenzeedijk wordt op drie locaties aangeland, waardoor materiaal dicht bij de sectie waar het verwerkt wordt aan land komt. Op deze aanlandingen wordt circa 100.000 ton asfalt en 150.000 ton breuksteen aangevoerd. Deze eigen veerdienst zorgt er voor dat de TESO niet extra belast wordt in het hoogseizoen. Door de kortere rijroutes die met de veerdienst gecreëerd zijn zorgt de combinatie bovendien voor minder transportbewegingen en dus minder CO^2 uitstoot. Totaal gaat om een reductie van meer dan 250.000 km door de bouw van de aanlandingen.

Daarnaast wordt er op verschillende locaties op het eiland aan kleiwinning gedaan. Goede klei wordt ontgraven voor toepassing in de dijk, waarna ongeschikt dijkenmateriaal wordt toegepast als aanvulling in de ontgronding. Door de toepassing van kleiwinning op Texel betekend dit dat veel van de materialen op het eiland aanwezig zijn en dus niet hoeven worden aangevoerd.

Korte communicatielijnen
De opdrachtgever, aannemerscombinatie en onderaannemers zitten in één gezamenlijke bouwkeet. Dit zorgt voor korte lijnen in het contact tussen opdrachtgever en opdrachtnemer. Op deze manier kunnen problemen die ontstaan, vroegtijdig worden aangepakt.

Wie ben ik:
Abe Schuring, 41 jaar, getrouwd, 2 kinderen. In 2001 ben ik aan de Hogeschool Alkmaar afgestudeerd, waarna ik ben gaan werken bij Boskalis en wat ik nog steeds met plezier doe. Via de uitvoering ben ik uiteindelijk mij gaan verdiepen in omgevingsmanagement.

Wat zijn je taken op dit werk:
Op het werk ben ik Omgevingsmanager. Onder omgevingsmanagement vallen de onderdelen: Kabels & Leidingen, Ecologie, Archeologie, Niet Gesprongen explosieven, Vergunningen, Stakeholders en Communicatie. Uiteraard doe ik dit niet alleen, maar met specialisten van de diverse disciplines. Hierbij zorg ik ervoor dat alles in de juiste banen wordt geleid. Met het omgevingsteam zorgen wij ervoor dat de randvoorwaarden staan om de uitvoering hun werk te kunnen laten doen. Daarnaast ben je voor de omgeving het gezicht en het aanspreekpunt van het project. Vragen en klachten komen meestal bij mij binnen.

Wat vindt je nou echt leuk aan dit werk:
Afgelopen jaren heb ik voornamelijk wegenbouwprojecten gedaan. Het werken aan een dijkversterking is hierbij een mooie afwisseling. Niet meer elke dag in de file, maar even een rustmoment op de Texelse boot en genieten van de schoonheid van het eiland. Niet alleen de omgeving is anders, maar je moet nu ook rekening houden met andere zaken wat je in eerste instantie niet zou verwachten. Zo fietsen er op Texel hordes toeristen over het eiland en speelt natuur een veel grote rol in de planning als verwacht. De diversiteit van de werkzaamheden maken het leuk om dit werk uit te voeren. Zo ben je 's-morgens met pachters aan het afstemmen over werkzaamheden en gaan de werkzaamheden vloeiend over naar bijvoorbeeld afstemming K&L of vergunningen. Hierdoor is elke dag anders.

Maak de zin af:
Werken op Texel is dynamisch en uitdagend en een mooie rustgevend eiland.

Wie ben ik:
Ik ben Michiel Schotvanger. Ik ben geboren en getogen in Egmond aan den Hoef waar ik nog steeds woon. In 2000 ben afgestudeerd aan de HTS. Ik heb eerst twee jaar bij de Grontmij (tegenwoordig Sweco) in Alkmaar gewerkt op de tekenkamer. Dat was een soort verlenging van de studietijd met 20 man op een tekenzaal. Na de tijd bij de Grontmij heb ik bij gemeente Uitgeest en gemeente Beverwijk gewerkt als beleidsmedewerker en projectleider op het gebied van riolering en water. Een mooi project daar was het afkoppelen van het regenwater in Wijk aan Zee zodat de afvoerpijp op strand dicht kon en de blauwe vlag voor een schoon strand afgegeven kon worden. Sinds een aantal jaren werk in nu als zelfstandige voor het hoogheemraadschap. Ik ben begonnen toen we de dijkversterkingen nog met een klein clubje deden. Later is dit tot uitgebouwd en is het IPM-model ingevoerd. Ik heb gewerkt aan de voorbereiding van de dijkversterkingen van Den Oever, de Koegraszeedijk in Den Helder, de Wieringermeerdijk en Texel. Nu werk ik alleen nog aan de dijkversterking op Texel.

Wat zijn je taken op dit werk:
In ben bijna vanaf het begin betrokken bij de dijkversterking op Texel. In heb in de planstudiefase de benodigde onderzoeken laten uitvoeren (geotechnisch, archeologisch, ecologisch, etc.), de variantenstudie en het projectplan opstellen begeleid en gesprekken gevoerd op het eiland met de bewoners, adviesgroep, gemeente, enz. Nu zijn we zo halverwege de uitvoering waarin ik de ontwerpen en werkplannen van de opdrachtnemer toets en de afstemming, oplevering en overdracht van de secties met onze beheerafdeling regel. Dat gaat veel over de afrasteringen, dijkpalen en gras maar ook over de leggeraanpassing en het aanleveren van de GIS-data. Daarnaast spreek in de pachters van de dijk, de bewoners langs de dijk en de ondernemers over wanneer de schapen terug de dijk op mogen, schade aan woningen en omzetderving door de werkzaamheden.

Wat vindt je nou echt leuk aan dit werk:
De dijkversterking van Texel is een heel mooi project om aan mee te mogen werken. Alle aspecten van een groot werk komen langs. Je merkt dat de eilanders het belang van een goede waterkering zien want weerstand over de dijkversterking is er niet veel geweest. Nu we in uitvoering zijn en in de keet op Texel werken maakt de reis met de boot naar het eiland tussen de toeristen het extra speciaal. Daarnaast is het leerzaam om een project van begin, met de eerste variantenstudies, tot en met de oplevering aan beheer te mogen meemaken.

Werken op een eiland; positieve energie
Werken op een eiland is wezenlijk anders dan werken aan de vaste wal. De sfeer op het eiland is goed, we werken in een hechte gemeenschap en die positieve energie straalt af op het projectteam, er heerst een groot saamhorigheidsgevoel.” ■

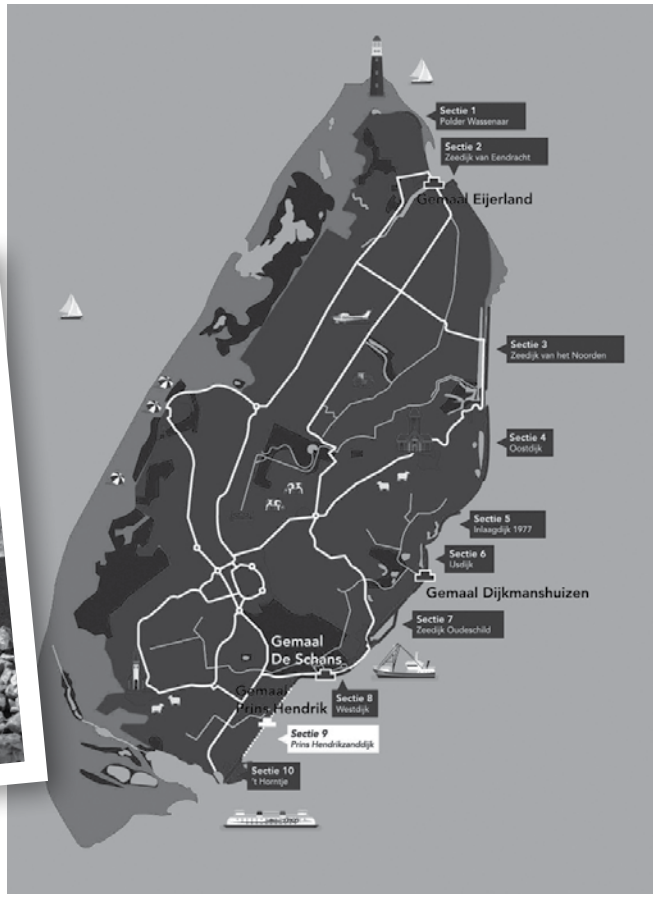

MGciviel
adviesbureau voor contractering & infra

SuperVisor

Pragmatisch, proactief, efficiënt en flexibel, dat is hoe wij bij MGciviel te werk gaan. Wij combineren techniek met procesmatig werken en kwaliteitsmanagement, en maken het werken in de infrastructuur makkelijker én leuker. Benieuwd wat we voor u kunnen betekenen? We maken graag kennis.

160 jaar ervaring is geen garantie voor de toekomst. Daarom reikt onze ambitie verder: een plek in de top 3 van vernieuwers binnen de bouw. Wil je werken aan complexe projecten, met de nieuwste technologieën, zijn jouw ideeën out-of-the-box?

Toe aan de volgende stap in je carrière? We zien je graag op **maarwatkanjij.nl**

DURA VERMEER
Waarmaken van ambities

Ook STOHA moet gaan voldoen aan Algemene Verordening Gegevensbescherming (AVG).

De Algemene Verordening Gegevensbescherming (AVG) - in het Engels bekend als de General Data Protection Regulation (GDPR) - vervangt per 25 mei 2018 de huidige privacywetgeving. De AVG bevat regels voor het (automatisch) verwerken van persoonsgegevens. Deze nieuwe Europese privacywet dwingt ook STOHA tot meer actie en maatregelen bij het vastleggen van gegevens over onze donateurs.

De laatste maanden ben je ongetwijfeld door veel organisaties bestookt met mailtjes die vragen om toestemming om jouw gegevens in hun database te mogen houden. Zo'n mailtje ga je helaas ook krijgen van STOHA. Daarin zal je ook te zien krijgen (maar dat wist je natuurlijk allang…) hoe je in kunt loggen op de STOHA database om je eigen gegevens en die van je jaargenoten in te zien. Sinds 25 mei 2018 moet iedere vereniging – groot én klein – voldoen aan strenge privacyregels, voortkomend uit de Algemene Verordening Gegevensbescherming (AVG). Dat betekent wat voor de gebruikte ICT, voor interne procedures en contracten. De Autoriteit Persoonsgegevens (AP) controleert en kan hoge boetes opleggen en daar zitten we natuurlijk niet op te wachten.
Je gegevens zijn veilig opgeslagen en dat willen we graag zou houden. De komende maanden zullen we verder werken om de documentatie zoals wordt gevraagd in de AVG regelgeving op orde te krijgen en jou verder persoonlijk informeren.

Dat is weer een mooie gelegenheid voor iedereen om zijn gegevens in onze database te controleren en zo nodig bij te werken. Mocht je onverhoopt jezelf uit willen schrijven uit onze database, kan je ons dat ook laten weten en dan zullen wij natuurlijk (met spijt in het hart) gehoor aan geven.

Ik schrijf dit artikel kort voor de zomervakantie periode. Na terugkeer pak ik het AVG traject voor STOHA weer op en dan zie je vanzelf de informatie in je Postvak in verschijnen.

Voor nu een hele fijne zomervakantie en hopelijk in ieder geval tot ziens op de Reünie!

Met vriendelijke groeten,
Piet Warnaar, jaarcommissaris 1982 (DB lid)

Een betonnen brug **met een stalen band**

In het Rembrandtpark in Amsterdam is in 2017 een voor Nederland unieke brug opgeleverd; een trekbandbrug met prefab betonnen elementen en een stalen trekband. De bouw van de brug is onderdeel van de aanleg van meerdere kunstwerken en het opknappen van het park.

Samenvatting van een artikel van N. Heidinga uit de B:ton innovatiecatalogus 2018.

Hoe krijg je nu het ontwerp van Schiemann Weyers Architects - een voor Nederland constructief huzarenstukje - daadwerkelijk gebouwd en hoe laat je dat nou voldoen aan alle constructieve eisen? De constructie van de brug is er op gericht dat de trekband de dragende constructie is en is verankerd in de betonnen landhoofden. Door de vooral horizontale krachten worden de landhoofden naar elkaar toegetrokken, waardoor de brug zelf gaat doorbuigen. In een rotsachtige omgeving zoals bijvoorbeeld de bergen in Oostenrijk is verankering van de landhoofden geen probleem, in de slappe Amsterdamse bodem daarentegen moesten andere oplossingen worden gezocht om de brug standzeker te maken. Door de veenbodem en de op grotere diepte liggende draagkrachtige laag voldoet een paalfundering niet door de grote horizontale krachten die op de brug worden uitgeoefend.

De oplossing die door Sophia Engineering is bedacht is gevonden door te kiezen voor horizontale ankerstangen met –platen, die in een waaier zijn geplaatst. De 10 prefab betonnen ankerplaten van 2 x 2 meter zijn verticaal in de grond geplaatst en zorgen ervoor dat de in het werk gestorte landhoofden op hun plek blijven. De brug is verder niet onderheid en hangt dus letterlijk op de ankerplaten.

Tijdens de bouw en het spannen van de stalen banden van de brug is gecontroleerd of de landhoofden op hun plaats bleven. Binnen de vooraf vastgestelde toleranties zijn de landhoofden weliswaar iets verschoven, echter was dit reeds voorzien. De constructie als geheel is uiteindelijk zonder noemenswaardige problemen in een stabiele en evenwichtige situatie terecht gekomen.

Zoals wellicht nog bekend van de grondmechanicalessen is de passieve gronddruk voor de ankerplaten bepalend voor de stabiliteit van het kunstwerk. Met een levensduur van 100 jaar gaf ook dit de nodige hoofdbrekens.

De brug is verder niet onderheid en hangt dus letterlijk op de ankerplaten.

Het risico op onbedoeld graven in de passieve grondzone moest kunnen worden uitgesloten om instabiliteit van de brug te voorkomen. Uiteindelijk is besloten een geoGrid onder de grond toe te passen en de ankerstangen te omvatten in een kunststof mantelbuis. Dat zou afdoende moeten zijn. Het uiteindelijke resultaat mag er zijn. Dankzij de eerste prefab betonnen trekbandbrug kan iedere parkbezoeker zich voor een moment een grote avonturier wanen. “We hebben bewezen dat het kan,” aldus Sander Eversdijk van Sophia Engineering. “Deze oplossing kan ook elders worden toegepast. Het is niet de goedkoopste optie, maar wel een mooie”. ■

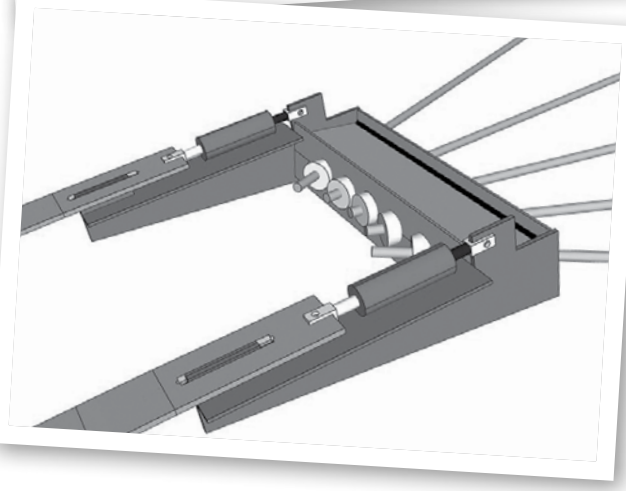

Van Fietstunnel tot Coentunnel...

praktisch gezien!

Sophia Engineering staat voor kwaliteit en degelijkheid in elk project.
Onze bouwkundig- en civieltechnische ingenieurs bedenken, ontwerpen en voeren een groot scala aan opdrachten uit. Daarbij hebben we maar één doel:
sámen met u te komen tot het best mogelijke resultaat.
Daar gaan we voor!

Sophia Engineering
BOUW & INFRA

Westfriesedijk 103 • 1749 CS Warmenhuizen
T 0226 39 00 11 • E info@sophia-engineering.nl
www.sophia-engineering.nl

Hoogendorp & Zonen B.V.

AANNEMERS VAN SLOOPWERK – ASBESTSANERING – BODEMSANERING
GRONDWERK – VERBOUWINGEN – FUNDERINGSHERSTEL – VERHUUR

Eerland CERTIFICATION
BRL SVMS-007

Eerland CERTIFICATION
SC-530

Eerland CERTIFICATION
BRL SIKB 7000

Eerland CERTIFICATION
VCA®

Eerland CERTIFICATION
NEN-EN ISO 9001
ISO 9001

Nieuwerkerkerstraat 6A 1175 KT LIJNDEN Tel. 023 - 555 12 62 Fax 023 - 555 22 27 info@hoogendorp.nl

DOCENTEN GEZOCHT!!!

Al enige keren is een oproep gedaan in het Stoha magazine en op de website voor een docent bij Inholland die ons prachtige vak gaat onderwijzen. Er wordt nog steeds naarstig gezocht naar docenten. Hieronder de oproep van enkele studenten. Competenties die erg zeker gevraagd worden zijn plezier, passie, betrokkenheid. Herken je je hierin; schroom dan niet om contact op te nemen met Inholland!

Jan van Diepen

STOHA CT2 INHOLLAND ALKMAAR 30-06-2018

Sabine Batenburg

Ik ben Sabine Batenburg en studeer aan de opleiding Civiele Techniek. Ik heb voor InHolland Alkmaar gekozen, omdat de leerlingen niet alleen als een nummer worden gezien, maar ook omdat er meer praktijkgerichte onderwijs wordt gegeven. Dat praktijkgerichte onderwijs is afkomstig van leraren die in de praktijk deze vakken hebben toegepast en/of dat ook nog steeds doen. Denkt u dat u geschikt bent in het overbrengen van uw kennis aan leerlingen, neem dan contact op met InHolland.

Lucas Holtkamp

Civiele techniek aan de hogeschool inholland is een opleiding waarbij Docenten en studenten veel met elkaar in contact komen. Dit is een van de vele pluspunten van onze opleiding. De komende jaren wordt een stijging in leerlingen verwacht wat natuurlijk fantastisch is. Maar om het contact tussen docenten en studenten te behouden is het nodig om het docenten team aan te sterken met nieuwe gemotiveerde docenten.

Als derdejaars student civiele techniek vind ik het belangrijk dat een docent met plezier en passie lesgeeft. Als docent heb je de unieke kans om jouw stempel op de nieuwe generatie civiel ingenieurs te drukken. Doordat de lijntjes tussen student en docent kort zijn is er veel interactie en dat betekend dat geen dag het zelfde is.

Civiele techniek is een onwijs breed vakgebied. Om zo veel mogelijk aspecten te vertegenwoordigen is het nodig dat er veel expertise beschikbaar is om breed opgeleide studenten op te leiden. Daarnaast betekent meer expertise ook meer diepgang en wordt het wellicht mogelijk om de minors terug te brengen naar hogeschool Inholland.

Dus, ben jij een expert in jouw vakgebied? Ben je opzoek naar een dynamische baan? Wil je graag je passie met andere delen en overbrengen? Dan zie ik jou graag terug als mijn nieuwe docent civiele techniek.

Wouter Leijen

Wij studenten van civiele techniek Alkmaar zijn op zoek naar een praktijkgerichte docent die het vak op een leuke manier en met passie over kan brengen op de leerlingen. Een docent die streng kan zijn maar die ook kan lachen. Als jij dit bent, kom bij ons op InHolland werken!

Marica de Wit

Dat bouwen een van de mooiste dingen is vinden wij civiele techniek studenten allemaal. In vier jaar tijd worden wij op InHolland Alkmaar opgeleid tot de civiele ingenieurs, werkvoorbereiders, uitvoerders en constructeurs van de toekomst. Wij hebben allemaal met dezelfde reden voor Alkmaar gekozen; de kleinschaligheid van de opleiding betekent veel persoonlijke aandacht en de mogelijkheid om je op die manier nog beter te kunnen ontwikkelen.

Een ander groot voordeel van InHolland Alkmaar is de combinatie tussen praktijkgericht en theoretisch onderwijs. We leren niet alleen de theorie van een bepaald vak, maar ook de toepassing ervan. Zo maken we bij het vak ‘Construeren beton’ zelf beton aan de hand van onze eigen mengselberekeningen en werken we bij onze projecten met een echte opdrachtgever, zoals dat er in de praktijk later ook aan toe zal gaan. Voor het vak Geodata hebben wij door middel van een GPS meting en het gebruik van QGIS en AutoCad de waterveiligheid van een dijk moeten bepalen. Dat zijn de vakken waar ik zelf ook het meest van leer; als je zelf iets doet blijft dat het beste hangen.

Het is belangrijk dat een docent een passie heeft voor zijn vakgebied, want zo wordt kennis het beste overgedragen. Om ervoor te zorgen dat wij straks allemaal afstuderen met de benodigde kennis hebben wij docenten nodig zoals de docenten die al bij ons op de opleiding zitten. Docenten die enthousiast zijn over het vak dat zij geven en een koppeling hebben met de praktijk.

Ben je op zoek naar een uitdaging en heb je een passie voor de civiele techniek? Dan hopen wij je volgend jaar welkom te heten als nieuwe docent op InHolland Alkmaar! ■

Civiele Techniek
afstudeerprojecten 2018

Afstudeerprojecten gereed juni 2018

Sjors Bakkum:	Inzet floating car data bij Smart Mobility en Mobiliteitsmanagment
Bas de Boer:	Verbeteren doorstroming knooppunt Hooipolder
Sander Broeders:	NGI-ADP SHANSEP model bij damwanden in dijken
Maria Castricum:	3D-Wegontwerp N434 Rijnlandroute
Martijn van Dijk:	Kruising N205 / Prins Bernardlaan-Amerikaweg Haarlem
Casper Guit:	Verbreding A7 ter plaatse van Purmerend
Bas Huver:	Realtime monitoring als dijkversterking bij regionale waterkeringen
Bram Kieftenbelt:	Mobiele belastingen op regionale waterkeringen
Roy Koopman:	Gegevensuitwisseling bij 3D modelleringsprogramm's
Bart Pepping:	Parametrisch ontwerp kademuren
Bert Stuut:	Circulair slopen, omgaan met vrijgekomen materialen
Justin van	Velthuijsen: Ecoduct Asselsche Heide
Derek Bakkum:	Een inzicht in de waterhuishouding van Sortiva en een advies voor het reduceren van de lozingskosten

Afstudeerprojecten gereed september 2018

Anton Barendrecht:	Herstel kadeconstructie ''Het Nieuwe Werk'' Den Helder
Thom Gerlofsma:	Parameterstudie dijkvernageling
Daniel Glas:	Invloed overslaand water op binnentalud dijk
Robin Schiltkamp:	Mobiele noodbrug
Mohamed Saber:	Bio-composiet duiker

Afstudeerprojecten gereed in najaar 2018

Job te Buck:	Hybride composiet verbinding
Pieter Roozenbeek:	Parametrisch beheer van zinkvoegen; Infranea
Jeroen van Ruitenbeek:	Eigenschappen lijmverbinding door vacuüminjectieproces
Sjoerd Smit:	Voorontwerp kruispunt Spaklerweg-Amstelstroomlaan A'dam

Afstudeerprojecten, start september 2018, gereed februari 2019

Jelle Min: Modulair	Ontwerp basculebrug Schagen
Mark Koopman:	In onderzoek

Omschrijvingen afstudeerprojecten Civiele Techniek 2018

Sjors Bakkum
Titel: Inzet floating car data bij Smart Mobility en Mobiliteitsmanagment.
Omschrijving: Onlangs is Rijkswaterstaat gestart om te kijken wat er met Floating Car Data (FCD) mogelijk om meer te weten te komen over de reiziger. Bij het onderzoek is gekeken welke informatie over de reiziger uit FCD gehaald kan worden en hoe deze informatie in de TOEKAN methodiek toegepast kan worden. Dit is een methodiek om te komen tot een efficiënt en doelmatig pakket van maatregelen om verkeersoverlast als gevolg van groot onderhoud te voorkomen. Het is hierbij dus de vraag of de informatie uit FCD toegevoegde waarde heeft in de TOEKAN methodiek.
Afstudeerbedrijf: Rijkswaterstaat.

Derek Bakkum
Titel: 'Een inzicht in de waterhuishouding van Sortiva en een advies voor het reduceren van de lozingskosten'.
Omschrijving: Door vele uitbreidingen door de jaren heen is Sortiva het overzicht kwijt in hun eigen waterhuishouding. Als gevolg hierop zijn de lozingskosten van het water hoog en bestaat er geregeld de kans op overschrijding van de lozingseisen. In het onderzoek is het overzicht in de waterhuishouding hersteld en aansluitend hierop is er een advies geleverd aan Sortiva over hoe zij de lozingskosten kunnen reduceren en hoe overschrijding van de lozingseisen in de toekomst voorkomen kan worden.
Afstudeerbedrijf: Sortiva Alkmaar.

Bas de Boer
Titel: Verbeteren doorstroming Knooppunt Hooipolder.
Omschrijving: Het afwikkelen van het verkeer op Knooppunt Hooipolder is in de huidige situatie geregeld met verkeersregelinstallaties. Hierdoor ontstaat vooral in de spits files en sluipverkeer. In het onderzoek is een omgevingsanalyse gemaakt om de huidige situatie in kaart te brengen. Vervolgens zijn er aan de hand van het programma van eisen drie varianten onderzocht, waarvan de voorkeursvariant tot voorlopig ontwerp is uitgewerkt. Dit ontwerp is getoetst aan het programma van eisen.
Afstudeerbedrijf: Geonius.

Sander Broeders
Titel: NGI-ADP SHANSEP model bij damwanden in dijken.
Omschrijving: Door ruimte gebrek bij het verstevigen van dijken worden steeds vaker damwanden toegepast in dijken. Door onzekerheden in de ondergrond worden deze damwanden vaak vrij conservatief gedimensioneerd. Nieuwe ontwikkelingen maken het mogelijk om ongedraineerd grondgedrag beter te modelleren, waardoor realistischer gerekend kan worden (via het NGI-ADP SHANSEP model). Het realistischer rekenen kan zorgen voor het besparen van geld op damwanden. Onderzoek is gedaan naar de werking van dit NGI-ADP SHANSEP model en de toepassing op een specifiek project.
Afstudeerbedrijf: Crux Engineering.

Maria Castricum
Titel: 3D-wegontwerp N434 RijnlandRoute.
Omschrijving: In regio Holland-Rijnland ontstaan regelmatig files doordat de belangrijkste oost-westverbinding (N206) de huidige verkeersintensiteit niet aankan. Om de doorstroming en bereikbaarheid van de regio te verbeteren kan deze zowel ruimtelijk als economisch versterkt worden door het aanleggen van de RijnlandRoute. Van een onderdeel van de RijnlandRoute, de nieuw aan te leggen regionale stroomweg N434, is een driedimensionaal wegontwerp gemaakt en gevisualiseerd.
Afstudeerbedrijf: Geonius B.V.

Martijn van Dijk
Titel: afstudeerproject: Kruising N205/ Prins Bernhardlaan – Amerikaweg.
Omschrijving: Een onderzoek naar een oplossing voor het capaciteitsprobleem op de N205/ Prins Bernhardlaan – Amerikaweg in Haarlem. In de huidige situatie ontstaan door de beperkte capaciteit grote wachtrijen en lange wachttijden. Doormiddel van een variantenstudie zijn een aantal capaciteit verhogende varianten naar voren gekomen die met elkaar zijn vergeleken doormiddel van een trade-off matrix. De voorkeursvariant is uitgewerkt tot een schetsontwerp in AutoCAD Civil3D.
Afstudeerbedrijf: Geonius

Casper Guit
Titel: Verbreding A7 ter plaatse van Purmerend.
Omschrijving: Het onderzoeken van de inpasbaarheid van een verbrede A7 ter plaatsen van Purmerend met behoud van het viaduct over het Noordhollandsch kanaal en de naast gelegen extra funderingsconstructie. Hierbij wordt van de voorkeursvariant verder uitgewerkt in een 3D-model.
Afstudeerbedrijf: KWS infra Amsterdam Heerhugowaard.

Bas Huver
Titel: Realtime monitoring als dijkversterking bij regionale waterkeringen;
Omschrijving: Onderzoek hoe real-time monitoring de onzekerheid in een probabilistische berekening in combinatie met bewezen sterkte kan verkleinen bij de bepaling van de binnenwaartse stabiliteit van een regionale waterkering. Het doel van dit visiestuk betreft een onderzoek naar de mogelijkheden om de onzekerheden in de ligging van het freatisch vlak in samenwerking met de verkeersbelasting bij maatgevende omstandigheden te verkleinen met behulp van realtime monitoring t.b.v. een bewezen sterkte analyse.
Afstudeerbedrijf: HHNK

Bram Kieftenbelt
Titel: Mobiele belastingen op regionale waterkeringen;
Omschrijving: Wanneer werkzaamheden plaats vinden bij dijklichamen is er een vereiste belasting per m² bij maatgevende belasting. Echter worden deze waarden vaak overschreden. Onderzocht is hoe groot de belastingen per m² bij verschillende materieelstukken zijn en wat de (maximale) toelaatbare belasting op een dijklichaam van regionale keringen in Noord-Holland bij in uitvoering zijnde/komende werken is.
Afstudeerbedrijf: HHNK

Roy Koopman
Titel: Gegevensuitwisseling bij 3D modelleringsprogramma's.
Omschrijving: Het creëren van een efficiënt en in de praktijk getoetst werkproces waarbij bij uitwisseling van bestandsgegevens, tussen de verschillende 3D modelleringsprogramma's van HB Adviesbureau, zo min mogelijk informatie verloren gaat. Hierdoor wordt foutgevoeligheid beperkt en kunnen kosten bespaard worden.
Afstudeerbedrijf: HB Adviesbureau.

Bart Pepping
Titel: Parametrisch ontwerp kademuren.
Omschrijving: Doordat de ontwerpvraag voor kademuren steeds groter wordt en er veel herhaling in de ontwerpen zit, is onderzocht om een gedeelte te automatiseren. In eerste instantie is het model dat is gemaakt bedoeld om toe te passen voor projecten in Amsterdam. Maar kan deze ook zeker toegepast worden voor andere binnensteden.
Afstudeerbedrijf: Royal HaskoningDHV.

Bert Stuut
Titel: Circulair slopen, omgaan met vrijgekomen materialen.
Omschrijving: Het onderzoek richt zich op de circulaire omgang met materialen die vrijkomen bij sloopprojecten. Het onderzoek is opgedeeld in een literatuuronderzoek en een aantal diepte-interviews. Het literatuuronderzoek is gebruikt als kennisverbreding voor de interviews. De kansen en belemmeringen bij circulaire sloopprojecten inzichtelijk geworden en vertaald naar gunningcriteria en contracteisen.
Afstudeerbedrijf: BK Ingenieurs.

Justin van Velthuijsen
Titel: Ecoduct Asselsche Heide.
In het onderzoek is een vergelijking gemaakt tussen een brugdek in vezel versterkt kunststof en traditioneel beton. Dit is gedaan voor een ecoduct over het spoor welke zich bevindt in de Asselsche Heide, een natuurgebied in de Veluwe.
Afstudeerbedrijf: Bartels.

Anton Barendrecht
Titel: Herstel kadeconstructie ''Het Nieuwe Werk'' Den Helder.
Omschrijving: Onderzoek naar het herstel, vervangen in huidige staat en het opwaarderen naar een diepzeekade voor supply vessels van een kade die zijn functie heeft verloren. Vergelijk wordt gemaakt tussen de verschillende kadeconstructies met een d-sheet berekening, doorsnede tekening en kostenberekening. Afstudeerbedrijf: Sweco Alkmaar.

Thom Gerlofsma
Titel: Parameterstudie dijkvernageling.
Omschrijving: Haalbaarheidsstudie naar dijkvernageling met de JLD-Dijkstabilisator als vernagelingstechniek. Hiervoor een dijkvak gekozen van project KIJK waarop een haalbaarheids- en parameterstudie is gedaan.
Afstudeerbedrijf: Crux Engineering.

Daniel Glas
Titel: Invloed overslaand water op binnentalud dijk.
Omschrijving: Een onderzoek naar de invloed van overslaand water op de taludbekleding van het binnentalud van primaire waterkeringen bij het concept “Overslagbestendige dijken”
Afstudeerbedrijf: Waterschap Noorderzijlvest.

Robin Schiltkamp
Titel: Mobiele noodbrug
Ontwerp van een eenvoudig aan te voeren en op te bouwen mobiele noodbrug ter vervanging van een brug die door overstroming onbruikbaar is geworden. De noodbrug dient in drie 40' containers te worden aangevoerd.
Afstudeerbedrijf: IV Infra

Mohamed Saber
Titel: Bio-composiet duiker.
Omschrijving: Onderzoek naar de mogelijkheid van een bio-composiet duiker met riet als vezelversterking.
Afstudeerbedrijf: InHolland-Composites.

Job te Buck
Titel: Hybride composiet verbinding.
Omschrijving: Bij een hybride verbinding, bestaande uit een glasvezel laminaat verbonden door middel van lijm en bout, is onderzocht hoe de lijm en bout gezamenlijk kracht afdragen bij belasting op trek. De theorie, hoe de kracht afdracht verdeeld wordt tussen bout en lijm in de verbinding, is met de praktijk vergeleken.
Afstudeerbedrijf: InHolland-Composites

Pieter Roozenbeek
Titel: Parametrisch beheer van zinkvoegen in tunnels.
Omschrijving: Studie naar het opzetten van een digitaal monitoringsmodel om het (faal)gedrag van zinkvoegen in bestaande tunnels in kaart te brengen.
Afstudeerbedrijf: Infranea.

Jeroen van Ruitenbeek
Titel: Eigenschappen lijmverbinding door vacuüminjectie proces.
Omschrijving: Onderzoek naar de sterkte en het gedrag van een composiet verbinding die ontstaat wanneer er twee oppervlaktes aan elkaar bevestigd worden met behulp van een vacuüminjectie proces. Onderzocht is of de verbinding dezelfde eigenschappen vertoont als een lijmverbinding.
Afstudeerbedrijf: InHolland-Composites

Sjoerd Smit
Titel: Voorontwerp kruispunt Spaklerweg-Amstelstroomlaan A'dam.
Omschrijving: In Amsterdam Zuidoost is een gebiedsontwikkeling gaande met veel nieuwe woningen waardoor grote intensiteitstoenames op de wegen ontstaan. Om dit op te kunnen vangen is er bij het kruispunt Spaklerweg met de Amsterstroomlaan een ontwerp gemaakt waarin rekening wordt gehouden met een toekomst vaste en een zo veilig mogelijke verkeersafwikkeling.
Afstudeerbedrijf: Sweco Alkmaar. ■

Infra Bindt zorgt voor grotere toestroom van leerlingen naar de infra

De Stichting Infra Bindt werd in 2012 opgericht, met als doel de instroom van nieuwe leerlingen in het infra-onderwijs te bevorderen. In dit samenwerkingsverband werken momenteel 8 Noord-Hollandse onderwijsinstellingen met een infra-opleiding Hogeschool INHolland, Horizon College, Regio College, Nova College, SPG Noord-Holland, GOA Leidingtechniek, Civilion en KOB infraopleidingen samen met 36 aannemers, 10 ingenieursbureaus en 26 overheidsinstanties. Infra Bindt is met 80 deelnemers een organisatie van formaat geworden, om samen aan de doelstellingen te werken.

Hierbij zijn onze gastlessen erg belangrijk. De gastles wordt gegeven in de vorm van de workshop 'Kennismaken met de infra'. Deze is bestemd voor leerlingen van klas 2 en 3 van het voortgezet onderwijs, die een keus moeten maken voor hun vervolgopleiding op MBO of HBO niveau.

De workshop is ontwikkeld door Infra Bindt en wordt gegeven door professionals uit overheid en bedrijfsleven. Daarbij hoeft het wiel dus niet meer te worden uitgevonden, enige bedrijfspromotie mag uiteraard wel.

Bij de start van de gastles geeft de docent een korte PowerPoint presentatie over het vakgebied en wordt het vak gepromoot. Vervolgens start de workshop en kunnen de leerlingen zelf een terreininrichting van een woonstraat vlakbij huis op schaal 1:200 tekenen, waarbij ze moeten nadenken over alles wat nodig is om in een wijk te kunnen wonen en werken.

Daarvoor krijgen de leerlingen van ons kleurpotloden en een liniaal. Verder worden films en foto's van de infra getoond en worden vervolgopleidingen op MBO niveau 1, 2, 3 en 4 (BOL en BBL) en op HBO niveau uitgelegd. Op onze website www.infrabindt.nl kunnen eenvoudig alle beroepsopleidingen worden benaderd.

In het schooljaar 2016-2017 werden totaal 65 workshops gegeven. In het afgelopen schooljaar 2017-2018 was dat aantal opgelopen tot 115 workshops! Mede dankzij de inzet van de gastdocenten is de workshop een groot succes geworden en werden ongeveer 2.500 leerlingen bereikt.

Het gevolg is dat het aantal nieuwe aanmeldingen bij het infra-onderwijs beduidend is toegenomen. Daarom willen we volgend schooljaar zeker doorgaan met de workshop. Er zijn op dit moment 48 docenten die zich actief met dit leuke werk bezig houden. We hebben echter dringend behoefte aan nieuwe docenten, want vele handen maken licht werk.

Heeft u interesse om een of meer dagdelen per jaar het vak voor de klas te promoten? Het gaat om onze toekomstige collega's!

Meldt u aan als gastdocent van Infra Bindt!
U kunt zich opgeven op info@infrabindt.nl
Ik hoop dat velen van u zich melden.

Gert Oerlemans
Voorzitter van Infra Bindt

Het roer om

"ik wist niet **dat ik het in me had**"

Ik ben op weg naar de Fielkerweg in Akersloot op uitnodiging van Jan Ranzijn van afstudeerjaar 1976. En dat is even zoeken, het blijkt een heel kort straatje te zijn met een prachtige uitzicht over het Uitgeestermeer. Er staat een bus met "van Diepen" erop. Het begin is goed denk ik, maar hoe zit dat dan met Jantien Ranzijn van de email en wat doet die prachtige Moto Guzzi daar? De eerste beelden en indrukken.

Een zeer hartelijk welkom door Jan, al snel is duidelijk dat hij een hoop te vertellen heeft, kopje koffie, en tijdens de rondleiding door het bedrijf begon hij gelijk honderduit te vertellen. Leuk detail is nog dat het gebouw waar Jan in zit vroeger van de gebr. Beentjes is geweest uit Akersloot. Een aannemer waar ik dan weer veel mee gewerkt heb. En hij heeft op de middelbare school gezeten met iemand die weer in mijn hockeyelftal zit. De lijnen naar verleden en heden worden al snel getekend.

Een werkplaats met hout, veel hout en machines en een project dat in de maak is en nog meer hout, schetsje, tekentafel. Ambachtelijk vakmanschap straalt het uit. Na de HBS uitgeloot in Haarlem voor de opleiding bouwkunde van de HTS en daardoor voor de HTS Alkmaar civiele techniek gekozen. De vaardigheden hout, eerste jaar HTS civiel, in 1972 onder leiding van dhr Sandstra, kwamen ter sprake. De schuine liplas, voor Jan is de beitel een verlengstuk van zijn handen, voor mij was de beitel een instrument dat een geheel eigen leven leidde en vooral niet deed wat ik wilde.

Hout heeft altijd een aantrekkingskracht gehad op Jan, als je een cilinder bureau maakt op zolder naast je werk als hobby dan zegt dat ook wel wat. Het feit dat dit in de winter van 1979 in een lange vorstverlet periode kon, was mooi meegenomen. Na de HTS als uitzetter/uitvoerder gestart bij de Moel wegenbouw en daarna een periode bij Molenaar uit Hoogkarspel. Tijdens de recessie begin jaren 80 overgestapt naar Hoogovens bij de bouwkundige dienst als opzichter.

Na een periode bij DSM, ook op het Hoogoventerrein, kwam de vraag of Jan wilde verhuizen naar Limburg omdat de vestiging in IJmuiden dicht ging. Uiteindelijk hier niet voor gekozen, het is niet makkelijk om daar te aarden, als Noord-Hollander wist Jan dat wel. De overstap gemaakt naar de spoorwegen, bij de dienst baan en kunstwerken, overgenomen door Volker Stevin, landelijke projecten gedaan (vandaar enige kennis van het Limburgse), en uiteindelijk bij de meetdienst terecht gekomen, beetje op een zijspoor misschien. Veel procedures, planningen maken en de handen wilden creatief bezig zijn.

Toeval bestaat niet, want in die tijd liep zijn dochter Jantien (vandaar de Jantien in de email) stage vanuit de opleiding meubelmaker bij een bedrijf in Uitgeest dat ging stoppen, en daar werkte Rob van Diepen ook, (van die bus). Nog dezelfde avond is Jan daar heen gegaan en heeft het bedrijf overgenomen en is begonnen als meubelmaker.

Samen met Rob van Diepen is Jan begonnen en een half jaar later is zijn dochter Jantien in de zaak gekomen en runnen ze samen een ambtelijke meubelmakerij. Veel mond tot mond reclame, eerlijk en echt product, prachtige houtverbindingen waar geen haartje tussen kan.
Jan zei ergens tijdens het gesprek: “Ik wist niet dat ik het in me had", misschien dat het dan ging over het ondernemerschap met alle risico’s en onzekerheden, zeker niet over de vaardigheden als meubelmaker, want die waren er altijd al.

Die Moto Guzzi is van Jan trouwens. "Ik had een prachtige oldtimer cabrio kunnen rijden als ik niet het roer had omgegooid, maar nu heb ik het mooiste vak van de wereld", zegt Jan nog. Bijna met pensioen en ik neem afscheid van een gelukkig mens die inderdaad het roer heeft omgegooid.

Jan van Diepen
Redactie stoha

kdbv.nl

_ veelzijdige bouwers.

K_Dekker bouw & infra,
gaat voor het beste resultaat

Met focus op innovatie en integraal werken, nemen wij van ontwerp tot realisatie en onderhoud verantwoordelijkheid voor uw project. Met creativiteit en denkkracht werken wij steeds naar het beste resultaat.

K_DEKKER
bouw & infra

Oudevaart 91, Warmenhuizen
t: 0226 39 16 29
e: info@kdbv.nl _ **www.kdbv.nl**

heijmans

WIL JIJ BIJDRAGEN AAN DE MOBILITEIT VAN NEDERLAND?

Kom dan werken bij Heijmans en bouw mee aan toffe projecten, zoals snelwegen, vliegvelden, tunnels en viaducten. Dit doe je op gave locaties door heel Nederland. Benieuwd wat voor aandeel jij kan leveren aan de ruimtelijke contouren van morgen? Check dan snel **www.heijmans.nl** en volg onze social media-kanalen.

Damrak Amsterdam

Burgerparticipatie **Den Helder**

Den Helder: kantelen naar de gebiedsgerichte aanpak

Elk jaar drie buurten integraal aanpakken en op deze manier in een cyclus van vijftien jaar systematisch heel Den Helder door. De bewoner staat centraal en de ambtelijke organisatie stelt haar eigen interne grenzen open. De Helderse gemeenteraad gaf begin 2017 het startsein om de komende drie jaar dit experiment aan te gaan.

WEBSITE

Het begon met een rozenperkje. De bewoners van een wijk in Den Helder wilden graag een rozenperkje. De wijkbeheerder wilde daar gras. Meer geld voor het onderhoud had hij niet. Het gaf de kloof aan tussen de ontwerpers en beheerders. De beheerder heeft geld en de ontwerper visie. Hoe breng je dat nu bij elkaar, vanuit beherend ontwerpen naar ontwerpend beheren. Twee woorden in een andere volgorde, maar met een wereld van verschil.

Eigenlijk begon het al bijna 30 jaar daarvoor. Na te zijn afgestudeerd kwamen Richard en ik elkaar tegen in de trein naar Den Bosch, waar we in militaire dienst gingen. Sindsdien zijn we elkaar meerdere malen tegen gekomen. Inmiddels is Richard bij de gemeente Den Helder gaan werken en ben ik bij Arcadis gaan werken. Met Martijn gaan we ongeveer 15 jaar terug, toen we gezamenlijk bij Rijkswaterstaat werkten aan de overlaging van de N9 rondom Alkmaar. Martijn schreef het verkeersplan en faseringsplan, ik hield me bezig met verkeers- en omgevingsmanagement tijdens de uitvoering. Na al die jaren komen de lijntjes weer samen in Den Helder, waar ik een keer een gesprek heb gehad met Richard over burgerparticipatie en later bij een JC vergadering met beide heren spreek over wat zij samen doen in Den Helder (Richard als teamleider Ruimte en Martijn als interim teamleider Beheer openbare ruimte). Daar maakten ze dankbaar gebruik van de service om de redactie een verhaal te laten schrijven over een onderwerp dat zij aandroegen, culminerend in een etentje in Alkmaar. En uiteindelijk in dit stukje.

Burgerparticipatie stond toen net in de kinderschoenen als een vurige wens van het bestuur. De burger meer te betrekken bij de inrichting en leefbaarheid van de wijk. Den Helder had de afgelopen jaren te maken met krimp, vergrijzing, afname van werkgelegenheid en een afname van inkomsten voor de gemeente.

Waar Den Helder vaak bekend staat als autoweg naar Texel is doelbewust gekozen voor verbetering van de stad, in een breed spectrum. Het stadshart is opgeknapt. Oude gebouwen die geen functie meer hebben zijn verbouwd, met als mooie voorbeelden de schouwburg en de bibliotheek. Er wordt nagedacht over het uitbreiden van de haven voor het creëren van werkgelegenheid en de woonkwaliteit in de wijken moet omhoog. In de oude, vertrouwde werkwijze van een gemeente is elke euro die wordt uitgegeven gealloceerd. Voor riolering, straatwerk, verlichting etc. zijn aparte potjes die worden gebruikt om de leefomgeving in stand te houden. Beherend ontwerpen, dus. Al dit geld wordt gericht (of ongericht) gebruikt om de leefbaarheid in de wijk te vergroten of in stand te houden. Daarnaast komt er nogal wat op de wijken af, zoals klimaatverandering, vernieuwing (wijken zijn vaak in de jaren 60 en 70 aangelegd, dus vaak is de inrichting van de wijk versleten) en vaak heel andere bewoners dan oorspronkelijk in de wijk kwamen wonen. De wijk vergrijst, andere culturen zorgen voor andere accenten, etc.

Vanuit dit perspectief (krimp, oude wijken, vernieuwing en klimaat) ontstond vraag hoe je de kwaliteit in de wijk kon versterken en het kwaliteitsniveau te verhogen. Hoe kon je discussies over rozenperkjes tussen beide afdelingen voorkomen? Door ontwerpend te gaan beheren en te kiezen voor een gebiedsgerichte aanpak. Niet meer hier en daar een straatje aanpakken, maar een gebied in orde maken en daar een aantal jaren niet meer terug te hoeven komen. Dat betekent dat een goede, intensieve samenwerking tussen de afdelingen Ruimte en economie en Stadsbeheer de sleutel tot succes is. Ontschotten van budgetten en burgerparticipatie was in dit geval het toverwoord. In de vrij conservatieve gemeentewereld is dat een aardverschuiving. Door beide afdelingen is een visie geschreven “Nieuw perspectief openbare ruimte” met daarbij een uitvoeringsplan met diverse projecten die allemaal betrekking hadden op het verbeteren van de leef kwaliteit in de wijk. Door net dat zetje extra te geven, gebiedsgericht te gaan werken konden fysieke en sociale problemen worden aangepakt en kon worden bespaard door te investeren. Hiervoor zijn door de raad kwaliteitsniveaus voor het beheer en onderhoud vastgesteld en extra middelen vrijgemaakt voor klimaatbestendigheid en achterstallig onderhoud en de burger praat mee. Inmiddels hebben de eerste wijken een kwaliteitsimpuls gekregen en zijn toekomstbestendig gemaakt. Er ligt een solide basis om alle wijken binnen de gemeente zo aan te pakken.

Inmiddels is er binnen de gemeente een programma Gebiedsgericht werken gestart, waarbij de samenwerking van het ruimtelijk domein is verbreed naar het sociaal domein en veiligheid. Immers ook vanuit het sociaal domein wordt eveneens geld in de leefbaarheid van woonwijken geïnvesteerd.

Voor beide heren was het een uitdaging om met elkaar samen te werken en mee te werken aan een ander werkwijze binnen de organisatie, waarbij een integraal product ontstaat waar de bewoners blij mee zijn. ■

Jong en oud diner
7 november 2017

Eind vorig jaar ben ik door de jaarcommissaris uit 1990, Richard Leijen, uitgenodigd om gezamenlijk met drie andere jaarcommissarissen en klasgenoten uit dezelfde afstudeerjaren een hapje te gaan eten. Dit hebben we op afgelopen 7 November gedaan in het IJkgebouw te Alkmaar. Een gezellig restaurant met goed eten.

Na binnenkomst van ons allen, hebben we elkaar eerst voorgesteld. Aanwezige jaarcommissarissen waren Rian Duinmeijer (1991), Stanley Ligthart (2013) en Rick Fijnheer (2014). Aanwezige studiegenoten Carlien Betram (1991), Rowan Piek (2013) en Jesse Kaandorp (2014).

Na de kennismaking zijn we per gang een stoel opgeschoven om met iedereen meer inhoudelijk te kunnen spreken. Duidelijk is wel dat bij een zelfde afstudeerrichting een ieder toch in een heel ander werkgebied kan komen. Zelf ben ik opgegroeid in het familie bedrijf Vroom Funderingstechnieken en 1,5 jaar na het behalen van het HTS diploma in 1992 in het bedrijf gaan werken en in 1995 mede-eigenaar geworden. Begonnen als constructeur funderingspalen ondertussen voornamelijk leidinggevend, directie en betrokken bij specifieke projecten. Stanley heeft in 2012 stage gelopen binnen ons bedrijf en is na zijn HTS diploma in vaste dienst gekomen. De door Stanley uitgevoerde werkzaamheden zijn enginering en calculatie speciale projecten, productontwikkeling en controle op de uitvoering van specifieke projecten.
De andere tafelgenoten hadden, ondanks dezelfde afstudeerrichting heel andere keuzes gemaakt met betrekking tot werk. Zo is Carlien een verkeersmanager bij provincie Noord- Holland. Haar oud-klasgenoot Rian heeft een eigen advies en ingenieursbureau. Richard is teamleider Ruimte bij de gemeente Den Helder. Rick is als werkvoorbereider van KWS druk bezig de waddendijk van Texel weer volgens alle veiligheidseisen te realiseren. Jesse is, tevens bij de KWS, uitvoerder bij projecten zoals het datacentre AMS07 te Middenmeer. Rowan vaart over de oceanen om met ‘Van Oord’ allerlei off-shore werkzaamheden te verrichten en was speciaal voor het diner naar Alkmaar gekomen.

Het werd verder nog een gezellige avond, waarbij we het onder het genot van een hapje en een drankje ook over allerlei prive aangelegenheden hebben gesproken. We vonden het een geslaagde avond.

Bij deze nogmaals mijn dank voor de uitnodiging en de bijeenkomst.

Mede namens de andere jaarcommissarissen,
Cajo Vroom

SWECO ONTWERPT EN ONTWIKKELT
DE SAMENLEVINGEN EN STEDEN
VAN DE TOEKOMST

Ga voor meer informatie naar www.sweco.nl

SWECO

BKS 30 jaar

bouwkosten
calculatie en advies

www.bksschagen.nl

STOHA Reünie
Zaterdag 17-11-2018

Zaterdagavond 1 november 2013 was het zevende en gezellige lustrum van STOHA. Daarom organiseren wij in 2018 het achtste lustrum! Ondertussen zijn de voorbereidingen in volle gang, vandaar deze 'Save the Date'-oproep.

Net als vorige keer mikken we op 300 deelnemers. Uiteindelijk draait het toch om het weerzien met de oud-klasgenoten.

STOHA Reünie
Datum: zaterdag 17-11-2018
Locatie: Hal25 te Alkmaar (vlakbij Bioscoop Vue te Alkmaar, met grote parkeerplaats nabij)

Globale opzet:
+ Diner van +/- 18:00 tot 20:30 uur (hiervoor organiseren wij separate inschrijving)
+ Reünie van 20:30 tot uiterlijk 01:00 uur
Het plan voor de avond is simpel gehouden: een hapje, een drankje en vooral veel bijkletsen met oud studiegenoten.

Acties voor iedereen!
+ De beschikbare contactgegevens van alle STOHA-donateurs up-to-date houden in onze database.
+ Mooie hoge kwaliteitsfoto's van jouw mooie projecten verzamelen. Zodat we deze kunnen vertonen op tijdens de Reünie.

Kortom: een unieke gelegenheid om niet alleen ons STOHA-netwerk te onderhouden, maar bovenal oude studieverhalen weer te doen laten herleven. Iedere donateur heten wij van harte welkom!

Binnenkort zullen uitgebreider berichten op de website en de inschrijvingen openen.

Met feestelijke groet,

Het organiserende comité
Sarah, André, Ferry, Sander, Melle

Website **gegevens**

Vanuit de STOHA worden gegevens van de donateurs bijgehouden om jullie te kunnen informeren over aanstaande excursies, reünies, nieuwtjes en het verzenden van het STOHA bulletin.

De adresgegevens zijn aan verandering onderhevig. Gelukkig zorgen de meeste donateurs dat hun gegevens up-to-date blijven, door de gegevens zelf op de website te wijzigen, de wijzigingen naar hun jaarcommissaris te mailen of de wijzigingen via het adreswijzigingsformulier op website door te geven.

De reünie heeft ervoor gezorgd dat er weer een deel van de onbekende adres- en e-mail gegevens zijn ingevuld. Sinds de opening van de inschrijving in april zijn ruim 270 adresgegevens en e-mailadressen geüpdate. Om jullie zo goed mogelijk op de hoogte te kunnen houden van interessant nieuws of uitjes is het van groot belang dat we ontbrekende gegevens aanvullen. Daarom willen we jullie vragen om ons hierbij te helpen. Controleer op de website of de gegevens van jezelf up-to-date zijn. Je kunt natuurlijk ook ontbrekende gegevens van andere donateurs aan de betreffende jaarcommissaris doorgeven.

Schroom niet en mail de betreffende jaarcommissaris met een cc-tje aan de webredactie: webredactie@stoha.nl. De contactgegevens van de jaarcommissarissen vind je op onze website www.stoha.nl.

Ben je jouw inloggegevens voor de website vergeten? Als er een werkend e-mailadres in het bestand staat, kun je zelf jouw inloggegevens opvragen. Heb geen werkend e-mailadres in het bestand?, stuur dan een e-mail naar webredactie@stoha.nl, met minimaal je huidige adresgegevens en je afstudeerjaar.

Voor overige vragen of problemen met inloggen kun je een e-mail sturen naar webredactie@stoha.nl.

STICHTING OUD HTS STUDENTEN **ALKMAAR**

Lijst met Jaarcommissarissen

1975		
1976	Ben Hoedjes	
1977	Peter de Vries	
1978	Peter Donckerwolcke	
1979	Jan Jorna	STOHAPlus
1980	Kees-Jan Groot	
1981	Roel Korf	
1982	Piet Warnaar	Bestuurslid
1983	Rob Niele	STOHA Plus
1984	Wim Engel	
1985	Jacqueline Middel-Kuyper	
1986	Ron Oudeman	Afstudeerprijs
1987	Marten Kingma	kascontrole
1988	Fred Doodeman	
1989	André Hoogcarspel	Bestuurslid
1990	Richard Leijen	
1991	Rian Duinmeijer	STOHA Plus en kascontrole
1992	Mark Brattinga	
1993	Annemieke Smit-Edelman	Kascontrole
1994	Eduard Dijker	
1995	Germaine de Baar-Greefkes	STOHA Plus
1996	Martijn van Oort	Penningmeester
1997	Sandra van Vuuren-Smit	
1998	Sander Eversdijk	Bestuurslid
1999	Piet Jonges	Afstudeerprijs
2000	Hans van Twisk	
2001	Melle Ketting	Afstudeerprijs
2002	Erik Vastenburg	
2003	Esther Dekker - de Kleijn	
2004	Stefan Bakker	Voorzitter
2005	Freek Poldervaart	Secretaris, STOHA Support
2006	Goaitske de Vries	
2007	Mike Koeckhoven	
2008	Ferry Kager	
2009	Johan Klaasse Bos	
2010	Arjan Klepper	
2011	Martijn Groot	
2012	Joris Paap	
2013	Stanley Lighthart	
2014	Rick Fijnheer	
2015	Jesse Ordeman	
2016	Sarah Wiggers	
2017	Mike Borst	
2018	Bart Pepping	

Colofon

Zoek je contact met jouw jaarcommissaris?
Kijk dan op www.stoha.nl voor de contactgegevens van je jaarcommissaris en oud-studiegenoten.

STOHA Bulletin
Het STOHA Bulletin is een halfjaarlijks gratis informatieblad voor alle afgestudeerden aan de Hogeschool INHolland te Alkmaar (voorheen respectievelijk HTS-Alkmaar, Hogeschool Alkmaar), studierichting Built and Environment, specialisatie Civiele Techniek. Behalve het geven van algemene informatie wil het STOHA Bulletin het medium zijn om in onderling contact met elkaar te blijven op zowel het persoonlijk als zakelijk vlak en om op de hoogte te blijven van de ontwikkelingen op Hogeschool INHolland. Het drukken van het bulletin wordt mede mogelijk gemaakt door Hogeschool INHolland.

STOHA
Postbus 9309,
1800 GH Alkmaar
www.stoha.nl

Donaties op IBAN: NL44 INGB 0003103616

Hoofdsponsor
MANEngenius te Hoofdorp

Sponsoren
Dura Vermeer te Cruquius, Sweco te Alkmaar, Chr. Hoogendorp en Zonen te Lijnden, Prommenz te Schagen, KWS Infra te Heerhugowaard, Markus BV te Amsterdam, Baas Geo Informatie te Hoorn, Heijmans te Assendelft, BKS te Schagen, Sophia Engineering te Warmenhuizen, MGciviel te Leeuwarden en K_Dekker Bouw & Infra te Warmenhuizen.

Redactie
Jan van Diepen, Arrien Borst en Bert Kuipers.

Vanuit INHolland worden de taken vervuld door:
Onno Witvliet.

Opmaak
Renik van Noordt, Renik Art & Design

E-mail
redactie@stoha.nl

Kopij
Kopij vanuit elk afstudeerjaar is altijd van harte welkom. Dit kan gemakkelijk verwerkt worden indien digitaal (MS Word of als ODT bestand) aangeleverd per e-mail. Voor vragen over te schrijven artikelen kunt u altijd contact opnemen met een van de redactieleden. De redactie is vrij om aanpassingen aan te brengen.

Adverteren
Het tweemaal per jaar verschijnen van dit gratis bulletin (in binnen- en buitenland) is mede mogelijk door het adverteren van branche-eigen bedrijven. Voor plaatsing van een advertentie kunt u contact opnemen met de redactie.

Oplage
1150 stuks

Partner in kennis en kwaliteit

ManEngenius is hoofdsponsor van Stichting Oud HTS-studenten Civiele Techniek Alkmaar.

ManEngenius is partner in kennis en kwaliteit. Onze meer dan 100 ingenieurs - adviseurs en specialisten - delen hun kennis vanuit de zes Kennisclusters:

- Integraal Project- en Procesmanagement
- Projectbeheersing
- Projectbegeleiding
- Engineering
- Asset Management Services
- Verkeer en Omgeving

Bezoek ons op: www.manengenius.nl

MAN ENGENIUS

Ingenieurs- en adviesdiensten

ManEngenius BV
Boslaan 2a
2132 DX Hoofddorp
T +31 (0)23 567 00 50
www.manengenius.nl